ԱՐԵՎԱՅԻՆ ՄԱՐՏԿՈՑՆԵՐԻ ՏԵՂԱԴՐՄԱՆ ՍԽԵՄԱՆ ՏԱՆԻՔՈՒՄ

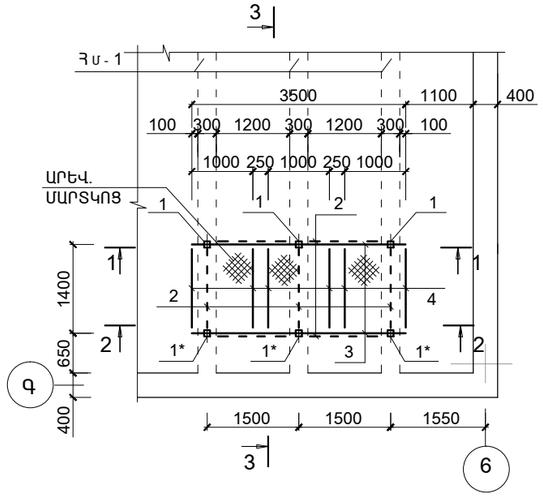

3 - 3

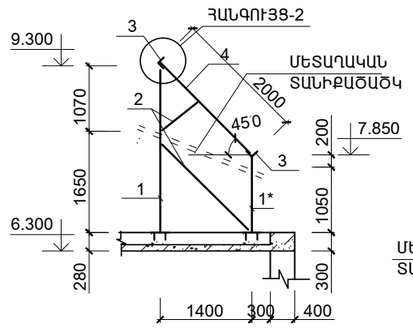

ՀԱՆԳՈՒՅՑ-4

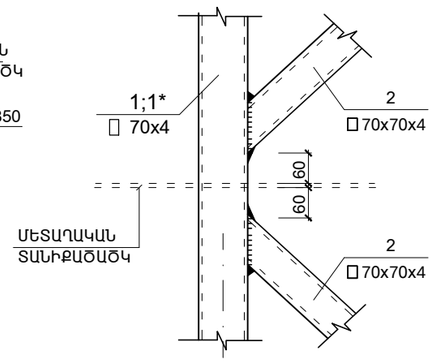

ՄԱՍՆԱԳԻՐԸ

ԴԻՐՔ	Ն Շ Ա Ն Ա Կ Ո Ւ Մ Ը	Ա Ն Վ Ա Ն Ո Ւ Մ Ը		ՔԱՆ. ՀԱՏ	ՄԻԱՎ. ՔԱՇԸ ԿԳ	ԾԱՆՈԹ. ԿԳ
	ՄԵՏԱՂԱԿԱՆ ԷԼԵՄԵՆՏԵՐ					
1	ГОСТ 30245-2003	70x4	L= 2720	3	21.6	64.6
1*	ГОСТ 30245-2003	70x4	L= 1250	3	10.0	30.0
2	ГОСТ 30245-2003	40x4	L ԸՆ = 25.0 մ	--	98.0	98.0
3	ГОСТ 8509-86	L 50x50x5	L= 3500	2	13.2	26.0
4	ГОСТ 8509-86	L 50x50x5	L= 2000	6	7.4	44.4
5	ГОСТ 19903 - 74	-250x10	L = 250	6	4.9	29.4
6	ГОСТ 19903 - 74	-150x6	L = 150	6	1.1	6.6
		ՀԵՂՈՒՅՍ Φ16	L= 300	24	0.5	12.0
				ԸՆԴԱՄԵՆԸ		311.0

2 - 2

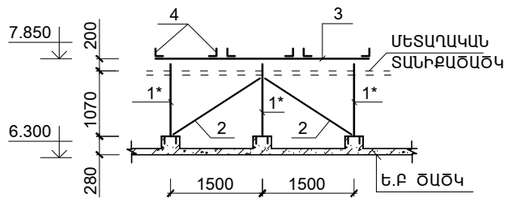

ՀԱՆԳՈՒՅՑ-1

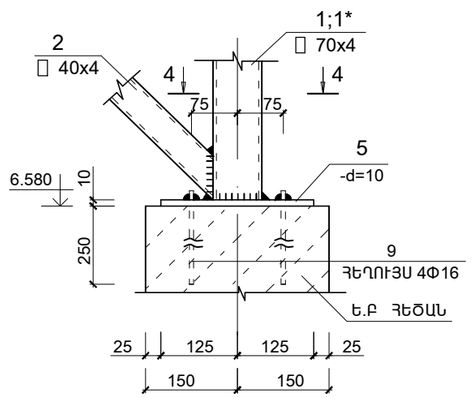

4 - 4

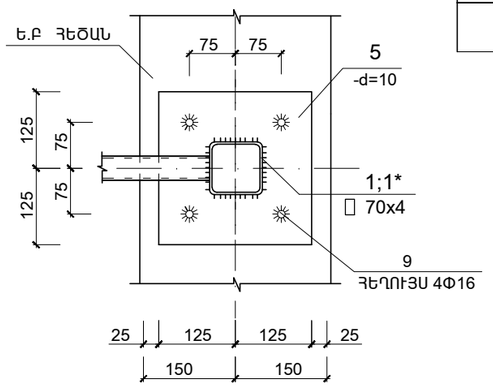

1 - 1

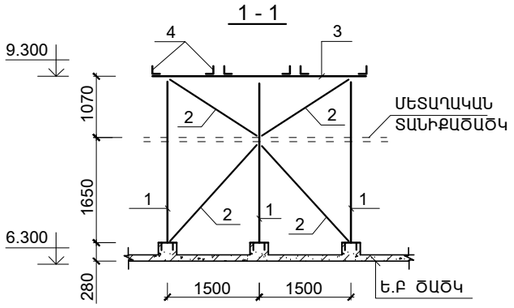

ՀԱՆԳՈՒՅՑ-3

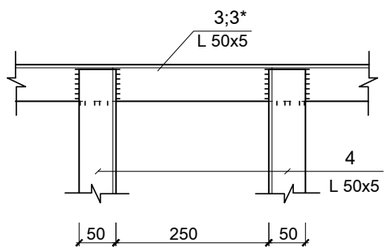

ՀԱՆԳՈՒՅՑ-2

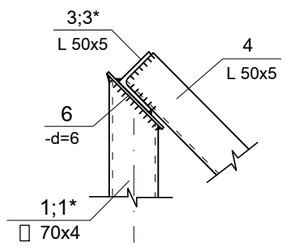

ՆԵՐԴԻՐ ԷԼ-ՆՏ " 5 "

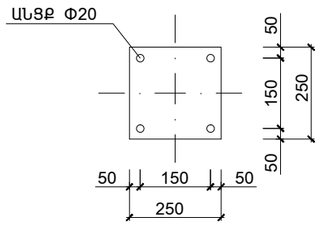

1. ԵՌԱԿՑՄԱՆ ԿԱՐԻ ՉԱՓՆ ԸՆԴՈՒՆԵԼ ԵՌԱԿՑՎՈՂ ԷԼԵՄԵՆՏՆԵՐԻ ՆՎԱԶԱԳՈՒՅՆ ՀԱՍՏՈՒԹՅԱՄԲ
2. ՄՈՆՏԱԺՈՒՄԻՑ ՀԵՏՈ ԲՈԼՈՐ ՄԵՏԱՂԱԿԱՆ ՄԱԿԵՐԵՍՆԵՐԸ ՀԻՄՆԱՆԵՐԱՐԿԵԼ ԵՎ ՆԵՐԿԵԼ ԷՄԱԼՈՎ 2 ԱՆԳԱՄ
3. ԵՌԱԿՑՈՒՄԸ ԻՐԱԿԱՆԱՑՆԵԼ Ց-42 ԷԼԵԿՏՐՈԴՈՎ h=4ՄՄ
4. ԱՐԵՎԱՅԻՆ ՄԱՐՏԿՈՑՆԵՐԻ ՏԵՂԱԲԱՇԽՈՒՄԸ ՏԱՆԻՔՈՒՄ ՃՇՏԵԼ ՃԱՐՏԱՐԱՊԵՏԱԿԱՆ ԳԾԱԳՐԵՐԻ ՀԵՏ

ԾՐԱԳՐԻ ԱՌԱՋԱԴՐԱՆՔ՝ TAT-05				ԱԲՈՎՅԱՆԻ ՄԱՆԿԱՊԱՐՏԵԶԻ ԿԱՌՈՒՑՈՒՄ			
				ԿՈՆՍՏՐՈՒԿՏՈՐԱԿԱՆ ՄԱՍ	ՓՈՒԼ	ԹԵՐԹ	ԹԵՐԹԵՐ
					ԱՆ	ԵԿ-25	
ՆԱԽԱԳԾ.	ԱՂԱՋԱՆՅԱՆ Լ.			ԱՐԵՎԱՅԻՆ ՄԱՐՏԿՈՑՆԵՐԻ ՏԵՂԱԴՐՄԱՆ ՍԽԵՄԱՆ ՏԱՆԻՔՈՒՄ	INTER energia	ԻՆՏԵՐ էներգիա ՍՊԸ	
ՊԱՇՏՈՆ	ԱԶԳԱԼՈՒՆ	ՍՏՈՐԱԳՐ.					